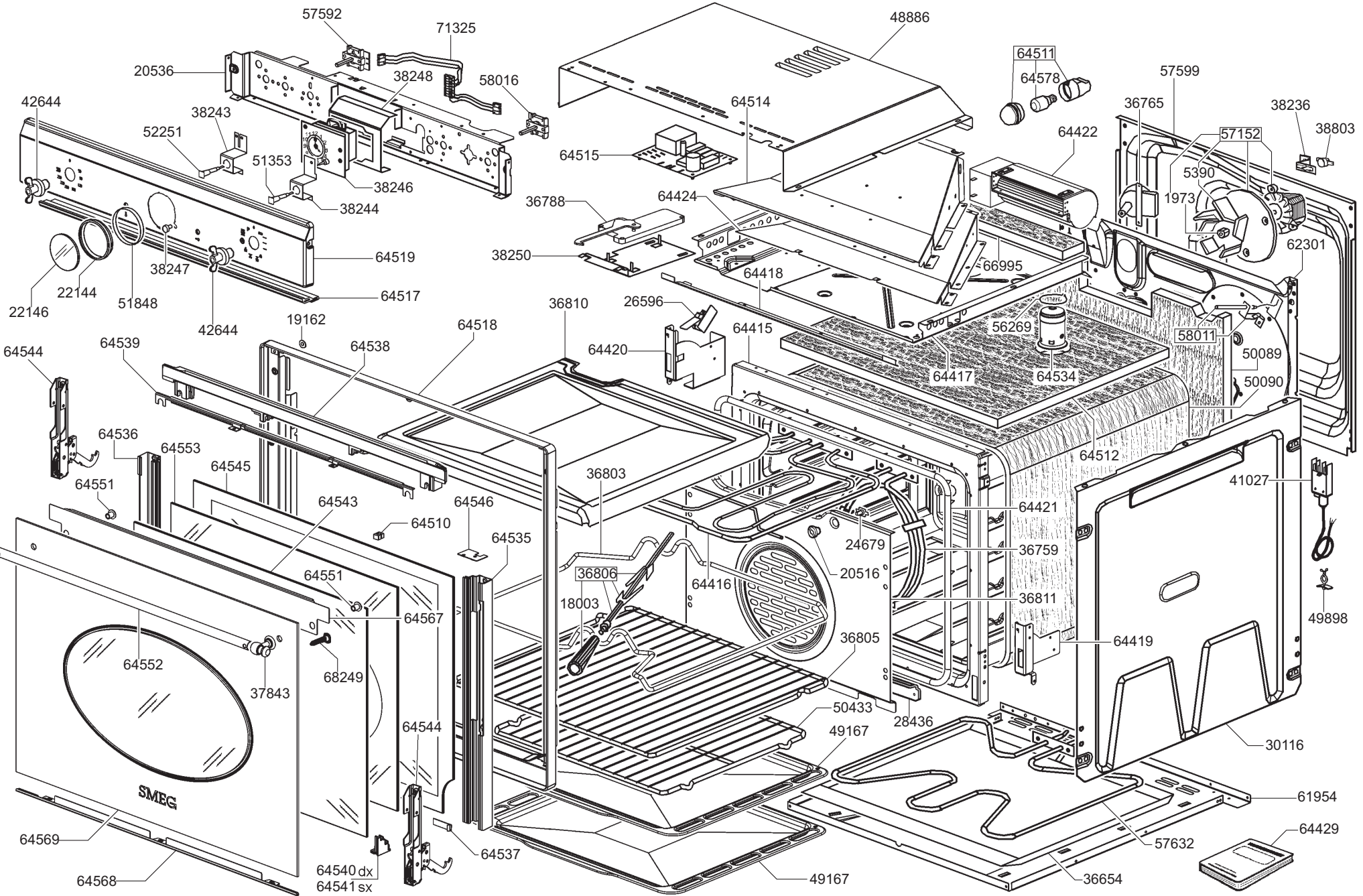
57592
71325
48886
20536
38248
58016
64511
64578
57599
42644
64514
36765
38236
38803
38243
52251
64515
64422
57152
5390
1973
51353
38246
38244
36788
64424
62301
38250
66995
64418
64519
38247
22144
51848
64517
22146
42644
19162
64518
36810
26596
64544
64539
64538
64420
64415
56269
58011
50089
64417
64534
50090
64536
64553
64545
64512
64551
36803
41027
64543
64546
64421
64510
64535
24679
36759
36806
20516
64416
64551
36811
18003
64567
64419
36805
64552
68249
37843
50433
28436
49167
30116
64544
SMEG
61954
64569
64537
57632
64429
64568
64540 dx
64541 sx
49167
36654